RECYFIX® PRO

Система не подверженных коррозии каналов для частных и общественных мест.

1 Требования

Каналы, устанавливаемые в визуально привлекательных местах должны быть:

- современными и иметь уникальный дизайн
- весьма прочными и гарантировать долгую и постоянную безопасность
- стойкими к атмосферным воздействиям
- иметь высокий класс нагрузки
- соответствовать стандартам, в частности EN 1433

2 Область применения

- частные и общественные места
- площади и парки
- железнодорожные платформы
- дороги и парковки
- проезжие части с небольшим движением

3 Решения

Следовательно, каналы RECYFIX PRO подходят для сложных условий применения:

- канал и усиливающий кант изготовлены из прочного полиэтилена высокой плотности
- безопасные и не подверженные коррозии решетка и усиливающий кант
- класс нагрузки до D 400
- прекрасная, гидравлически сбалансированная щелевая решетка FIBRETEC

Преимущества каналов **RECYFIX®**PRO

Усиливающий кант

- усиливающий кант из полиэтилена высокой плотности в соответствии с EN 1433
- защелки и минианкеры для предотвращения продольного сдвига решеток
- эстетичная решетка

= Безопасность

Прочность

- Каналы RECYFIX устойчивы к любым погодным воздействиям

= Безопасность

Инновации и награды

- решетка FIBRETEC была удостоена премии международного конкурса дизайнеров Focus Open 2010.

= Безопасность

Устойчивый материал

- 100% переработанный, качественный состав из ПЭ-ПП, эластичный, очень легкий и абсолютно не бьющийся

= Безопасность

Быстрая установка

- удобство в обращении и установке
- предформованные отверстия для подключения труб и других каналов

= снижение затрат при строительстве

Индивидуальные решения

- соединительные элементы, резка по длине, сверление и т. д.
- разнообразный ассортимент (большой выбор ширин, высот)

= Гибкость

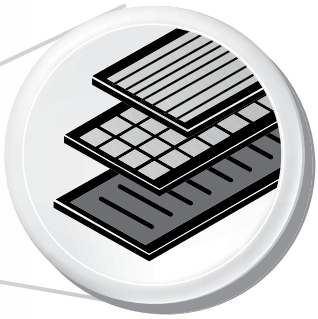

Не подверженные коррозии решетки

- высококачественная, элегантная полиамидная щелевая решетка FIBRETEC с антискользящей поверхностью, гидравлически сбалансированная
- ячеистая решетка GUGI

= Гибкость / Безопасность

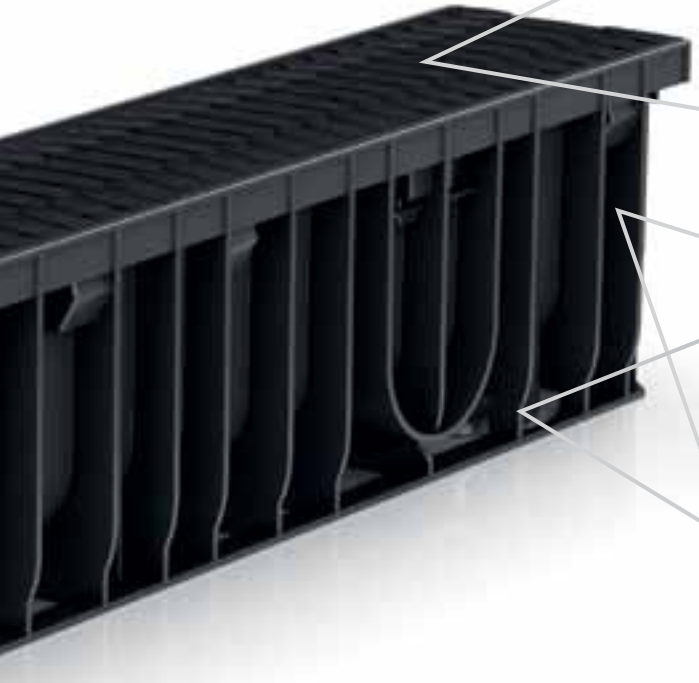

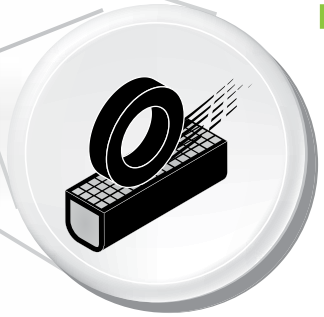

Не бьющиеся

- каналы изготовлены из прочного полиэтилена высокой плотности, что делает канал стабильным и эластичным
- класс нагрузки до D 400

= Безопасность

Высокая прочность

- высокая стойкость к химическим веществам
- высокая стойкость к морозам, солям и ультрафиолетовому излучению
- не гигроскопичны
- стойкие к перепадам температуры

= Прочность

RECYFIX®PRO

Система не подверженных коррозии каналов для частных и общественных мест.

Громадные площади Вестфаленпарка осушаются с помощью RECYFIX®PRO и других каналов HAURATON.

RECYFIX®PRO

Дренажные системы в одном из крупнейших городских парков Европы. RECYFIX PRO - безопасность и снижение затрат.

Вестфаленпарк это зеленое сердце города Дортмунда, находящегося в Вестфалии. 70 гектар зелени делают его одним из крупнейших городских парков в Европе. Парк является популярным местом для отдыха и досуга, расположенного в земле Северная Рейн-Вестфалия. В дополнение к многочисленным отдыхающим и местам для игр, Вестфаленпарк имеет обширную сеть озер и прудов для проведения культурных мероприятий. Наиболее заметное здание – это телебашня Florian со смотровой площадкой. Ее высота - 220 метров Башня считается самым известным зданием Дортмунда.

Преимущества каналов RECYFIX PRO для данного Заказчика:

- Безопасность
  - класс нагрузки C 250
  - полиамидные решетки без острых кромок и заусенцев
  - приспособленность для общественных мест
- Ширина щели решетки подходит для пешеходов
  - снижение затрат
  - не подверженность коррозии
  - простота обслуживания
  - длительный срок службы и устойчивость
  - привлекательная, прочная конструкция
- Преимущества для ландшафтного архитектора:
  - надежность материала, безопасность при проектировании
  - прочная и надежная система каналов
  - соответствует всем стандартам

- Преимущества для монтажника:
  - снижение расходов на монтаж, легкая установка
  - малый вес
  - простой монтаж, легко режется по месту
  - удобно доставлять на стройплощадку

RECYFIX® PRO

Система не подверженных коррозии каналов для частных и общественных мест.

Каналы RECYFIX PRO отвечают требованиям DIN EN 1433
и подходит для следующих классов нагрузок:

Класс B 125 Величина нагрузки 125 кН

Класс C 250 Величина нагрузки 250 кН

Класс D 400, Величина нагрузки 400 кН

В случае сомнения применять
больший класс нагрузки

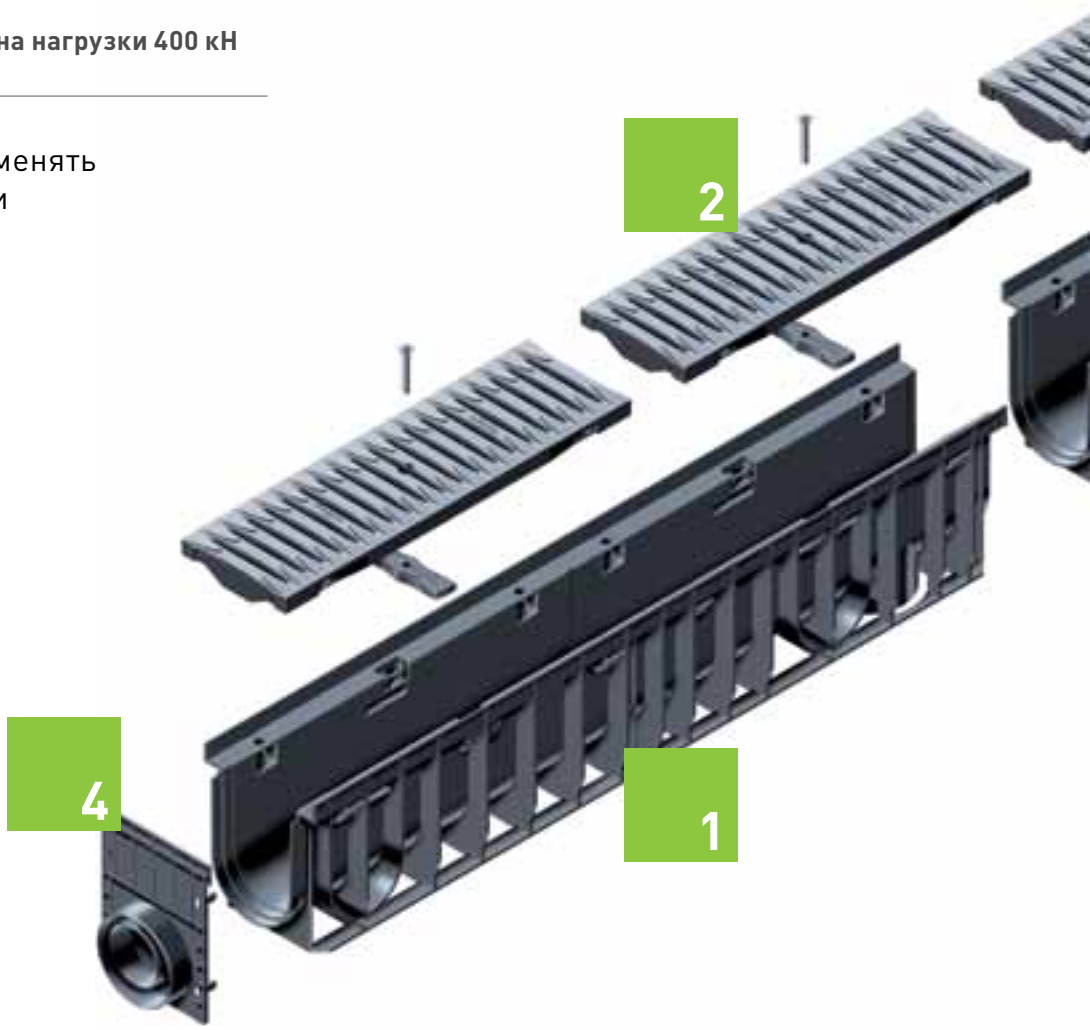

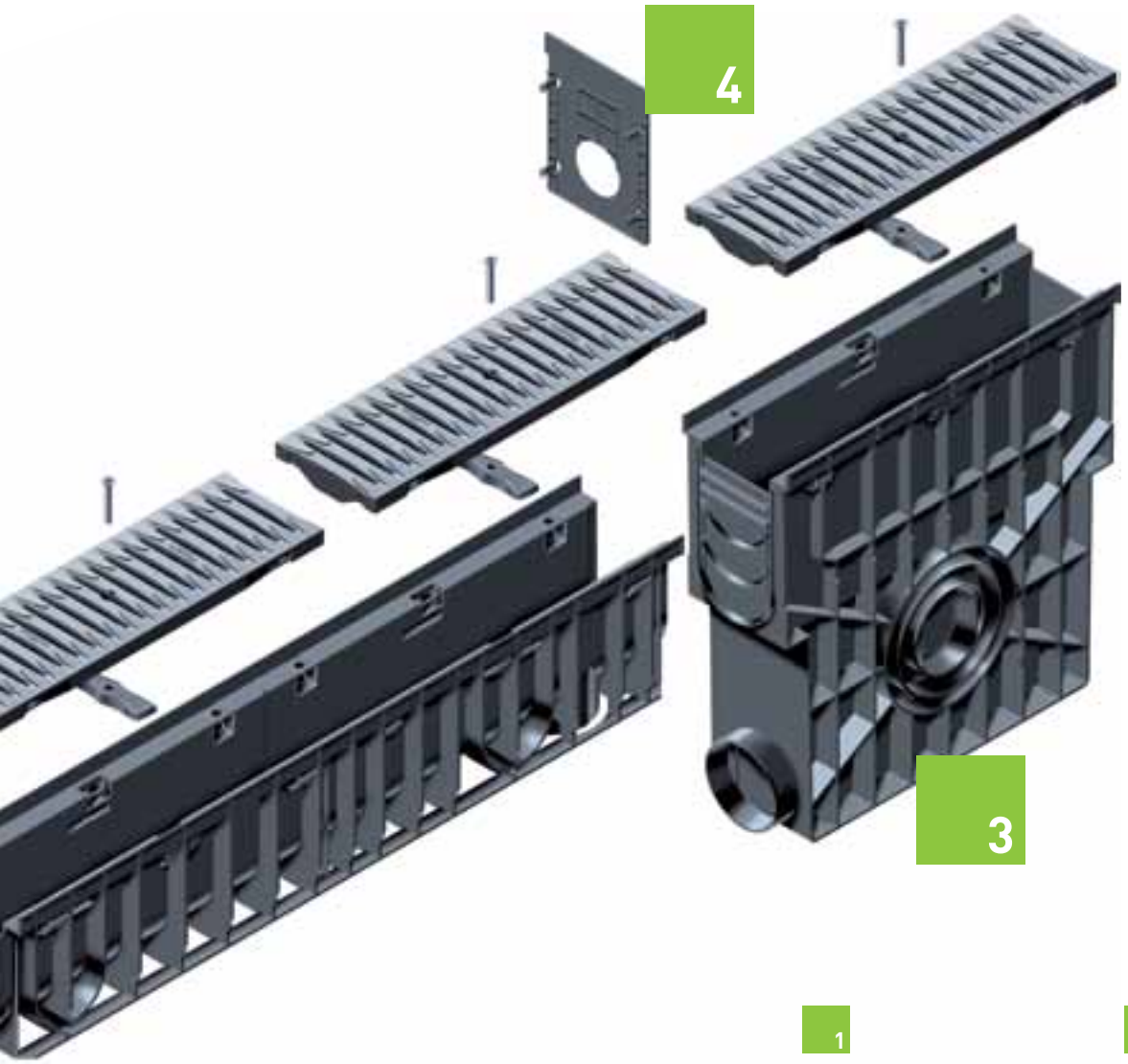

1

■ Каналы из ПЭ-ПП с интегрированным усиливающим кантом, согласно DIN EN 1433, с системой шпунт-паз для точной установки

3

■ Пескоуловитель с возможностью подсоединения к трубам разного диаметра

2

■ Различные варианты решеток, например, щелевая решетка FIBRETEC

4

■ Заглушки с патрубком или без него

Варианты решеток для каналов RECYFIX®PRO

	Решетка полиамидная, ячеистая, GUGI*	Щелевая решетка FIBRETEC*
		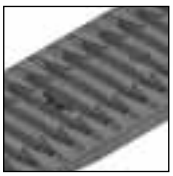
Класс нагрузки по DIN EN 1433		
B 125	100	150, 200
C 250		100

* указана рабочая ширина канала

RECYFIX®PRO 100

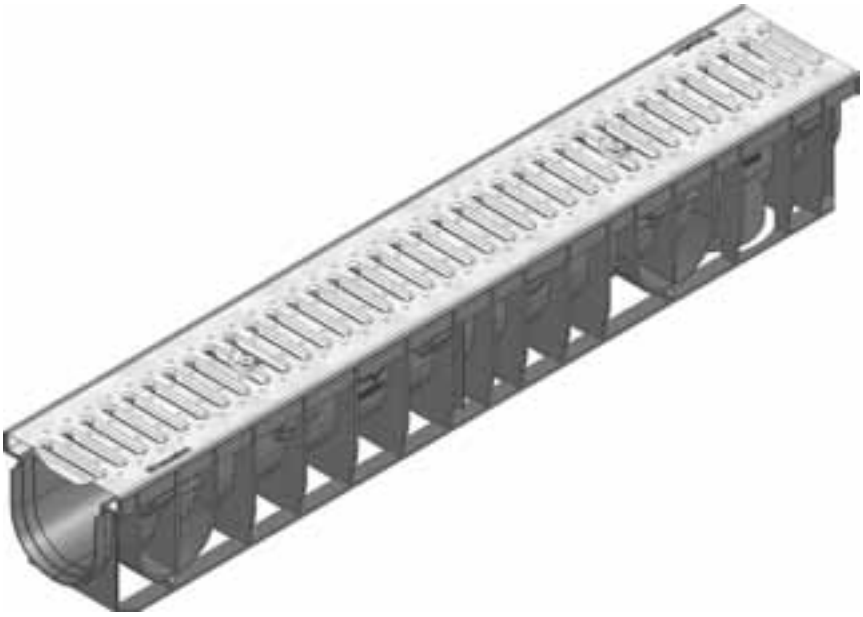

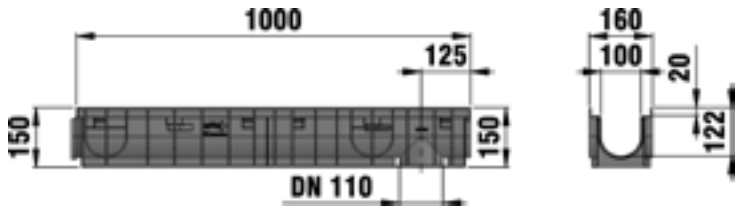

Пескоуловитель с ПЭ корзиной для мусора и щелевой решеткой SW 80/10, кл. А 15, защелкнута

Пескоуловитель с оцинкованной корзиной для сбора мусора и решеткой GUGI из PA-GF, MW 15/25, класс нагрузки B 125 длина 0,5 м, в сборе

Пескоуловитель с корзиной для сбора мусора и композитной черной щелевой решеткой FIBRETEC, SW9

Пескоуловитель с корзиной для мусора и продольной чугунной решеткой, KTL

пескоуловитель ПЭ с корзиной для мусора и щелевой решеткой SW 80/10, кл. С 250, защелкнута

заглушка глухая тип 01

заглушка с патрубком DN 100 тип 01

Заглушка из PE-PP с патрубком DN100 для типа 010

Заглушка тип 75

ловушка спертого воздуха для пескоуловителя

гидрозатвор, вертикальный, DN 100

RECYFIX®PRO 100

Комбинированный артикул

RECYFIX®PRO 100, класс A 15

	Длина mm	Ширина mm	Высота mm	Площадь сечения кв.см	Площадь ячеек кв.см	Вес kg	шт./ Палл.	арт. № оцинк. сталь	арт. № нерж. сталь
тип 01с щелевой решеткой SW 80/10, защелкнута	1000	160	150	92	278	4,80	49	47021	47026
тип 0105 с щелевой решеткой SW 80/10, защелкнута	500	160	150	92	278	2,40	98	47022	47027
тип 010 с щелевой решеткой SW 80/10, защелкнута	1000	160	200	142	278	5,40	35	47023	47028
тип 01005 с щелевой решеткой SW 80/10, защелкнута	500	160	200	142	278	2,70	70	47024	47029

тип 01с щелевой решеткой SW 80/10, защелкнута

RECYFIX®PRO 100, класс B 125

	Длина mm	Ширина mm	Высота mm	Площадь сечения кв.см	Площадь ячеек кв.см	Вес kg	шт./ Палл.	арт. № оцинк. сталь	арт. № нерж. сталь
тип 01 с решеткой GUGI, из PA-GF, MW 15/25, черн., защелкнута	1000	160	150	92	444	4,30	49	47035	-
тип 0105 с решеткой GUGI, из PA-GF, MW 15/25, черн., защелкнута	500	160	150	92	444	2,10	98	47036	-
тип 010 с решеткой GUGI, из PA-GF, MW 15/25, черн., защелкнута	1000	160	200	142	444	4,70	35	47040	-
тип 01005 с решеткой GUGI, из PA-GF, MW 15/25, черн., защелкнута	500	160	200	142	444	2,50	70	47041	-

тип 01 с решеткой GUGI, из PA-GF, MW 15/25, черн., защелкнута

RECYFIX®PRO 100

тип 01 с композитной черной щелевой решеткой FIBRETEC, SW9

RECYFIX®PRO 100, класс C 250

	Длина mm	Ширина mm	Высота mm	Площадь сечения кв.см	Площадь ячеек кв.см	Вес kg	шт./ Палл.	арт. № оцинк. сталь	арт. № нерж. сталь
тип 01 с композитной черной щелевой решеткой FIB-RETEC, SW9	1000	160	150	92	372	4,60	49	47055	-
тип 0105 с композитной черной щелевой решеткой FIB-RETEC, SW9	500	160	150	92	372	2,30	98	47056	-
тип 010 с композитной черной щелевой решеткой FIB-RETEC, SW9	1000	160	200	142	372	4,90	35	47060	-

тип 01 в сборе с решеткой чугунной METROPOLIS, KTL-покрытие

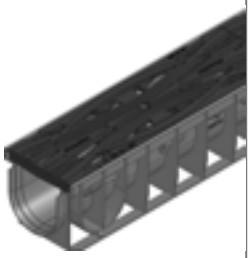

RECYFIX®PRO 100, класс D 400

	Длина mm	Ширина mm	Высота mm	Площадь сечения кв.см	Площадь ячеек кв.см	Вес kg	шт./Палл.	арт. №
тип 01 в сборе с решеткой чугунной METRO-POLIS, KTL-покрытие	1000	160	150	92	165	12,40	49	47002
тип 01 в сборе с решеткой чугунной METRO-POLIS, KTL-покрытие	500	160	150	92	165	11,30	98	47003
тип 010 в сборе с решеткой чугунной METRO-POLIS, KTL-покрытие	1000	160	200	142	165	12,90	35	47057

Аксессуары

Пескоуловители

	Длина mm	Ширина mm	Высота mm	Вес kg	шт./Палл.	арт. № оцинк. сталь	арт. № нерж. сталь
Пескоуловитель с ПЭ корзиной для мусора и щелевой решеткой SW 80/10, кл. А 15, защелкнута	500	160	504	5,70	28	47025	47043
Пескоуловитель с оцинкованной корзиной для сбора мусора и решеткой GUGI из PA-GF, MW 15/25, класс нагрузки B 125 длина 0,5 м, в сборе	500	160	504	5,90	28	47053	-
Пескоуловитель с ПЭ корзиной для мусора и решеткой ячеистой, оцинкованной, MW 30/10, в сборе	500	160	504	6,40	28	47052	47059

Пескоуловитель с ПЭ корзиной для мусора и щелевой решеткой SW 80/10, кл. А 15, защелкнута

Торцевые заглушки

	Длина mm	Ширина mm	Высота mm	Вес kg	шт./Палл.	арт. №
заглушка глухая тип 01	-	160	124	0,00	-	48681
заглушка с патрубком DN 100 тип 01	-	160	200	0,10	-	48691
Заглушка глухая для типа 010	-	160	176	0,10	-	47082
Заглушка из PE-PP с патрубком DN100 для типа 010	-	160	201	0,10	-	47093
Торцевая заглушка из ПП, тип 020	-	160	250	0,10	-	48683
Торцевая заглушка выполнена из ПП с патрубком DN 100, тип 020	-	160	250	0,10	-	48695
Заглушка тип 75	-	160	61	0,00	-	47097
Заглушка тип 95, PE-PP	-	160	81	0,00	-	47098

заглушка глухая тип 01

заглушка с патрубком DN 100 тип 01

ловушка спертого воздуха для пескоуловителя

гидрозатвор, вертикальный, DN 100

Дополнительные аксессуары

	Длина mm	Ширина mm	Высота mm	Вес kg	шт./Палл.	арт. №
ловушка спертого воздуха для пескоуловителя	75	78	135	0,10	-	967
гидрозатвор, вертикальный, DN 100	-	187	181	0,60	-	40295
ловушка спертого воздуха, вертикальная DN 100 для RECYFIX 100	-	-	203	0,40	-	40294
гидрозатвор DN 100, внешний	-	-	-	0,40	-	961
Адаптер к муфте DN 70 для подсоединения к трубе DN 100	-	-	-	0,10	-	1193
корзина для мусора, верт. DN 100, черн.	100	100	85	0,00	-	40293
Адаптер увеличения скорости потока, для типа от 01 до типа 010 (для RECYFIX NC и RECYFIX PRO также от типа 010 до типа 020)	174	98	86	0,20	-	48790
RECYFIX герметик, 290 мл	-	-	-	0,50	-	19053
Праймер для RECYFIX, 250 мл	-	-	-	0,50	-	19054
кольцевое сверло 102 мм	-	-	-	0,60	-	980

** Необходимое количество для типа 020: прибл. 22 мл на соединение

RECYFIX®PRO 150

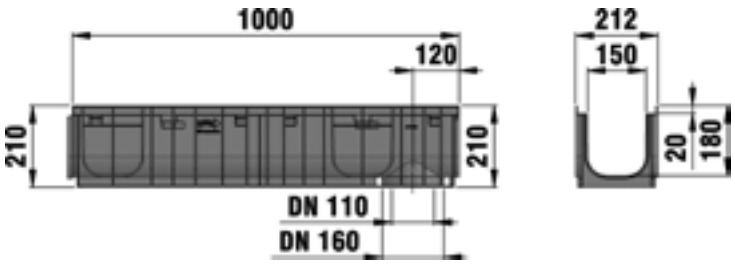

пескоуловитель с оцинкованной корзиной для мусора и щелевой решеткой FIBRETEC, черн., SW 9 мм, кл. B 125

пескоуловитель с оцинкованной корзиной для мусора и продольной чугунной решеткой, с KTL-покрытием, кл. C 250, защелкнута

торцевая заглушка ПЭ-ПП с патрубком DN 70/100, тип 01

заглушка глухая тип 115

корзина для мусора, верт. DN 100, черн.

корзина для мусора DN150

RECYFIX герметик, 290 мл

кольцевое сверло 102 мм

RECYFIX®PRO 150

Комбинированный артикул

тип 01 с щелевой решеткой FIBRE-TEC, SW 9 мм, черн., защелкнута

RECYFIX®PRO 150, класс B 125

	Длина mm	Ширина mm	Высота mm	Площадь сечения кв.см	Площадь ячеек кв.см	Вес kg	шт./Палл.	арт. №
тип 01 с щелевой решеткой FIB-RETEC, SW 9 мм, черн., защелкнута	1000	212	210	230	500	7,40	25	47135
тип 0105 с щелевой решеткой FIB-RETEC, SW 9 мм, черн., защелкнута	500	212	210	230	500	3,70	50	47136
тип 115 с щелевой реешткой FIBRETEC, SW 9 мм, черн., защелкнута	1000	212	115	116	500	6,10	45	47133

тип 01 с продольной решеткой, с KTL-покрытием, защелкнута

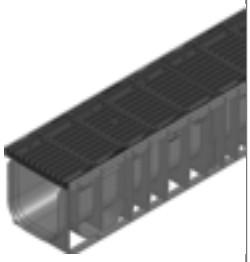

RECYFIX®PRO 150, класс C 250

	Длина mm	Ширина mm	Высота mm	Площадь сечения кв.см	Площадь ячеек кв.см	Вес kg	шт./Палл.	арт. №
тип 01 с продольной решеткой, с KTL-покрытием, защелкнута	1000	212	210	230	740	17,20	25	47131
тип 0105 с продольной чугунной решеткой, с KTL-покрытием, защелкнута	500	212	210	230	740	8,60	50	47137
тип 115 с продольной чугунной решеткой, с KTL-покрытием, защелкнута	1000	212	115	116	740	15,90	49	47134

Аксессуары

Пескоуловители

	Длина mm	Ширина mm	Высота mm	Вес kg	шт./Палл.	арт. №
пескоуловитель с оцинкованной корзиной для мусора и щелевой решеткой FIBRETEC, черн., SW 9 мм, кл. B 125	500	212	518	18,70	12	47153
пескоуловитель с оцинкованной корзиной для мусора и продольной чугунной решеткой, с KTL-покрытием, кл. C 250, защелкнута	500	212	518	23,60	12	47154

Качество нержавеющей стали в соответствии с CNS 1.4301 или CNS 1.4307.

пескоуловитель с оцинкованной корзиной для мусора и щелевой решеткой FIBRETEC, черн., SW 9 мм, кл. B 125

Торцевые заглушки

	Длина mm	Ширина mm	Высота mm	Вес kg	шт./Палл.	арт. №
торцевая заглушка ПЭ-ПП с патрубком DN 70/100, тип 01	-	210	218	0,10	-	40591
заглушка глухая тип 115	-	208	100	0,00	-	47197

торцевая заглушка ПЭ-ПП с патрубком DN 70/100, тип 01

заглушка глухая тип 115

RECYFIX®PRO 150

корзина для мусора, верт. DN 100, черн.

корзина для мусора DN150

Дополнительные аксессуары

	Длина mm	Ширина mm	Высота mm	Вес kg	шт./Палл.	арт. №
корзина для мусора, верт. DN 100, черн.	100	100	85	0,00	-	40293
корзина для мусора DN150	-	-	180	0,60	-	2191
RECYFIX герметик, 290 мл	-	-	-	0,50	-	19053
Праймер для RECYFIX, 250 мл	-	-	-	0,50	-	19054
кольцевое сверло 102 мм	-	-	-	0,60	-	980

** Необходимое количество для типа 01: прибл. 17 мл на соединение

RECYFIX®PRO 200

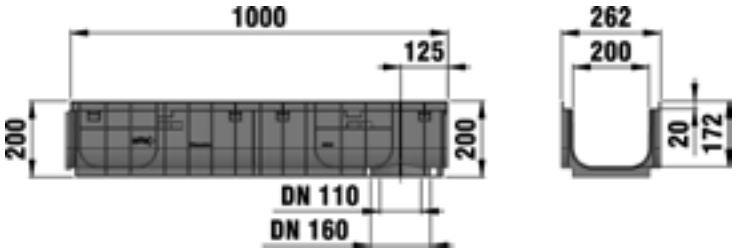

Пескоуловитель с оцинкованой корзиной для мусора и щелевой решеткой FIBRETEC, SW 9 кл. B125

пескоуловитель с оцинкованной корзиной для мусора и продольной чугунной решеткой, с KTL-покрытием, кл. C 250, защелкнута

торцевая заглушка для тип 010, оцинк.сталь, с горизонтальным ПЭ патрубком DN 100

Заглушка глухая для тип 115

гидрозатвор, вертикальный, DN 100

корзина для мусора DN150

RECYFIX герметик, 290 мл

кольцевое сверло 102 мм

Комбинированный артикул

Тип 010 со щелевой решеткой FIBRETEC, SW 9 мм кл. B125

RECYFIX®PRO 200, класс B 125

	Длина mm	Ширина mm	Высота mm	Площадь сечения кв.см	Площадь ячеек кв.см	Вес kg	шт./ Палл.	арт. № оцинк. сталь	арт. № нерж. сталь
Тип 010 со щелевой решеткой FIBRETEC, SW 9 мм кл. B125	1000	262	200	294	656	8,30	20	47246	-
Тип 115 со щелевой решеткой FIBRETEC, SW 9 мм, кл. B 125	1000	262	115	150	656	7,00	40	47233	-
тип 010 с ячеистой решеткой, MW 30/10, защелкнута	1000	262	200	294	1912	11,00	20	47248	47249

Качество нержавеющей стали в соответствии с CNS 1.4301 или CNS 1.4307.

тип 010 с продольной чугунной решеткой с KTL-покрытием, защелкнута

RECYFIX®PRO 200, класс C 250

	Длина mm	Ширина mm	Высота mm	Площадь сечения кв.см	Площадь ячеек кв.см	Вес kg	шт./Палл.	арт. №
тип 010 с продольной чугунной решеткой с KTL-покрытием, защелкнута	1000	262	200	294	951	22,60	20	47247
тип 115 с продольной чугунной решеткой, с KTL-покрытием, защелкнута	1000	262	115	150	951	21,60	40	47234
тип 010 канал с решеткой G-TEC, с KTL-покрытием, кл. нагрузки C 250, 1м	1000	262	200	294	595	20,60	20	47240
RECYFIX PRO 200 тип 115 канал с решеткой G-TEC, с KTL-покрытием, кл. нагрузки C 250, 1м	1000	262	115	150	595	19,30	40	47231

RECYFIX®PRO 200

RECYFIX®PRO 200, класс D 400

	Длина mm	Ширина mm	Высота mm	Площадь сечения кв.см	Площадь ячеек кв.см	Вес kg	шт./Палл.	арт. №
Тип 010 с решеткой G-TEC, KTL, кл. D 400	1000	262	200	294	595	20,60	20	47245
Тип 115 с решеткой G-TEC, KTL, кл. D 400	1000	262	115	150	595	19,30	40	47232
тип 010 в сборе с решеткой чугунной METRO-POLIS, KTL-покрытие	1000	262	200	294	279	23,80	20	47272
тип 01005 в сборе с решеткой чугунной METRO-POLIS, KTL-покрытие	500	262	200	294	279	12,30	40	47273
тип 115 в сборе с решеткой чугунной METRO-POLIS, KTL-покрытие	1000	262	115	150	279	23,80	40	47271

Аксессуары

Пескоуловители

Пескоуловитель с оцинкованой корзиной для мусора и щелевой решеткой FIBRETEC, SW 9 кл. B125

	Длина mm	Ширина mm	Высота mm	Вес kg	шт./Палл.	арт. № оцинк. сталь	арт. № нерж. сталь
Пескоуловитель с оцинкованой корзиной для мусора и щелевой решеткой FIBRETEC, SW 9 кл. B125	500	262	752	29,20	4	47253	-
Пескоуловитель с корзиной для мусора из оцинк. стали и ячеистой решеткой, ячейка30/30, кл. нагрузки B 125	500	262	752	30,10	4	47256	47257
пескоуловитель с оцинкованной корзиной для мусора и продольной чугунной решеткой, с KTL-покрытием, кл. C 250, защелкнута	500	262	752	36,20	4	47254	-
Пескоуловитель с корзиной из оцинк. стали и чугунной решеткой G-TEC, черн., кл. нагрузки C 250, 0,5 м	500	262	752	35,40	4	47252	-
Пескоуловитель с оцинкованой корзиной для мусора и чугунной решеткой G-TEC, кл. D 400	500	262	752	35,40	4	47255	-
Пескоуловитель RECYFIX PRO 200 с чугунной решеткой ME-TROPOLIS, КТЛ покрытием, в сборе	500	262	752	37,20	4	47278	-

Торцевые заглушки

торцевая заглушка для тип 010, с горизонтальным ПЭ патрубком DN 100

Заглушка глухая для тип 115

	Длина mm	Ширина mm	Высота mm	Вес kg	шт./Палл.	арт. №
торцевая заглушка для тип 010, с горизонтальным ПЭ патрубком DN 100	-	258	217	0,20	-	41387
Заглушка глухая для тип 115	-	262	100	0,10	-	47297

Дополнительные аксессуары

	Длина mm	Ширина mm	Высота mm	Вес kg	шт./Палл.	арт. №
гидрозатвор, вертикальный, DN 100	-	187	181	0,60	-	40295
корзина для мусора DN150	-	-	180	0,60	-	2191
RECYFIX герметик, 290 мл	-	-	-	0,50	-	19053
Праймер для RECYFIX, 250 мл	-	-	-	0,50	-	19054
кольцевое сверло 102 мм	-	-	-	0,60	-	980

** Необходимое количество для типа 010: прибл. 18 мл на соединение

гидрозатвор, вертикальный, DN 100

корзина для мусора DN150

RECYFIX®PRO 300

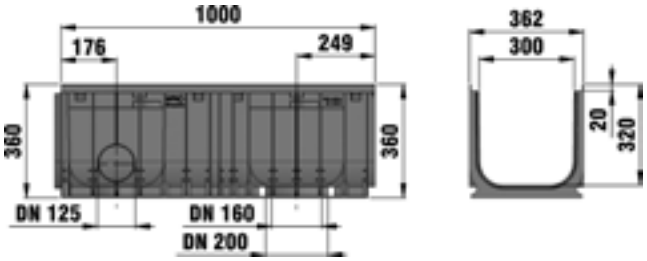

Торцевая заглушка, оцинкованная, тип 010

Торцевая заглушка с горизонтальным UPVC-выводным патрубком DN 200, оцинкованная, тип 010

RECYFIX герметик, 290 мл

RECYFIX®PRO 300

Комбинированный артикул

RECYFIX®PRO 300, класс C 250

	Длина mm	Ширина mm	Высота mm	Площадь сечения кв.см	Площадь ячеек кв.см	Вес kg	шт./Палл.	арт. №
Тип 010 с решеткой G-TEC, с KTL-покрытием	1000	362	360	873	960	38,10	9	49744

RECYFIX®PRO 300,класс D 400

	Длина mm	Ширина mm	Высота mm	Площадь сечения кв.см	Площадь ячеек кв.см	Вес kg	шт./Палл.	арт. №
тип 010 с решеткой G-Tec, KTL	1000	362	360	873	960	38,10	9	49745

Тип 010 с решеткой G-TEC, с KTL-покрытием

Аксессуары

Торцевые заглушки

Торцевая заглушка, оцинкованная, тип 010

Торцевая заглушка с горизонтальным UPVC-выводным патрубком DN 200, оцинкованная, тип 010

	Длина mm	Ширина mm	Высота mm	Вес kg	шт./Палл.	арт. №
Торцевая заглушка, оцинкованная, тип 010	-	360	360	1,90	-	49783
Торцевая заглушка с горизонтальным UPVC-выводным патрубком DN 200, оцинкованная, тип 010	-	360	360	2,60	-	49791

Дополнительные аксессуары

RECYFIX герметик, 290 мл

	Длина mm	Ширина mm	Высота mm	Вес kg	шт./Палл.	арт. №
RECYFIX герметик, 290 мл	-	-	-	0,50	-	19053
Праймер для RECYFIX, 250 мл	-	-	-	0,50	-	19054

** Необходимое количество для типа 010: прибл. 32 мл на соединение